CARTEK®
La Línea Más Completa de Autopartes en México®

Boletín Técnico No. 064 - 21 de agosto de 2021

Referencia: Resortes de rebote en los amortiguadores
Marca: CARTEK
Aplicación: todas

Resorte de rebote interno

LOS AMORTIGUADORES Y STRUTS SON COMPONENTES CLAVE DEL SISTEMA DE SUSPENSIÓN.

- Mejora de la estabilidad y seguridad de la unidad.
- Ofrece comodidad y confort al pasajero.
- Mejora de la respuesta de la dirección, conducción y manejo general.
- Mejora el control de transferencia de peso al frenar.
- Reducción del desgaste de los neumáticos y otros componentes de la suspensión.

Los centros de servicio que remplazan los struts y amortiguadores en algunos vehículos podrían notar que los número de parte CARTEK (fig. 1) recomendados para esos vehículos tienen una **longitud ligeramente más corta** *(1-1.5 pulgadas)* en comparación con los amortiguadores que se reemplazan (fig. 2).
Estas diferencias no reflejan un error de diseño o fabricación, indican que los struts CARTEK están equipados con tecnología de punta incorporando un resorte de rebote interno (fig. 3), esto es, diseño de equipo original, el cual aporta un mejor desempeño, confort y mayor seguridad, a demás, requiere menor esfuerzo al instalarse en conjunto con sus otros componentes (resorte, base y soporte).

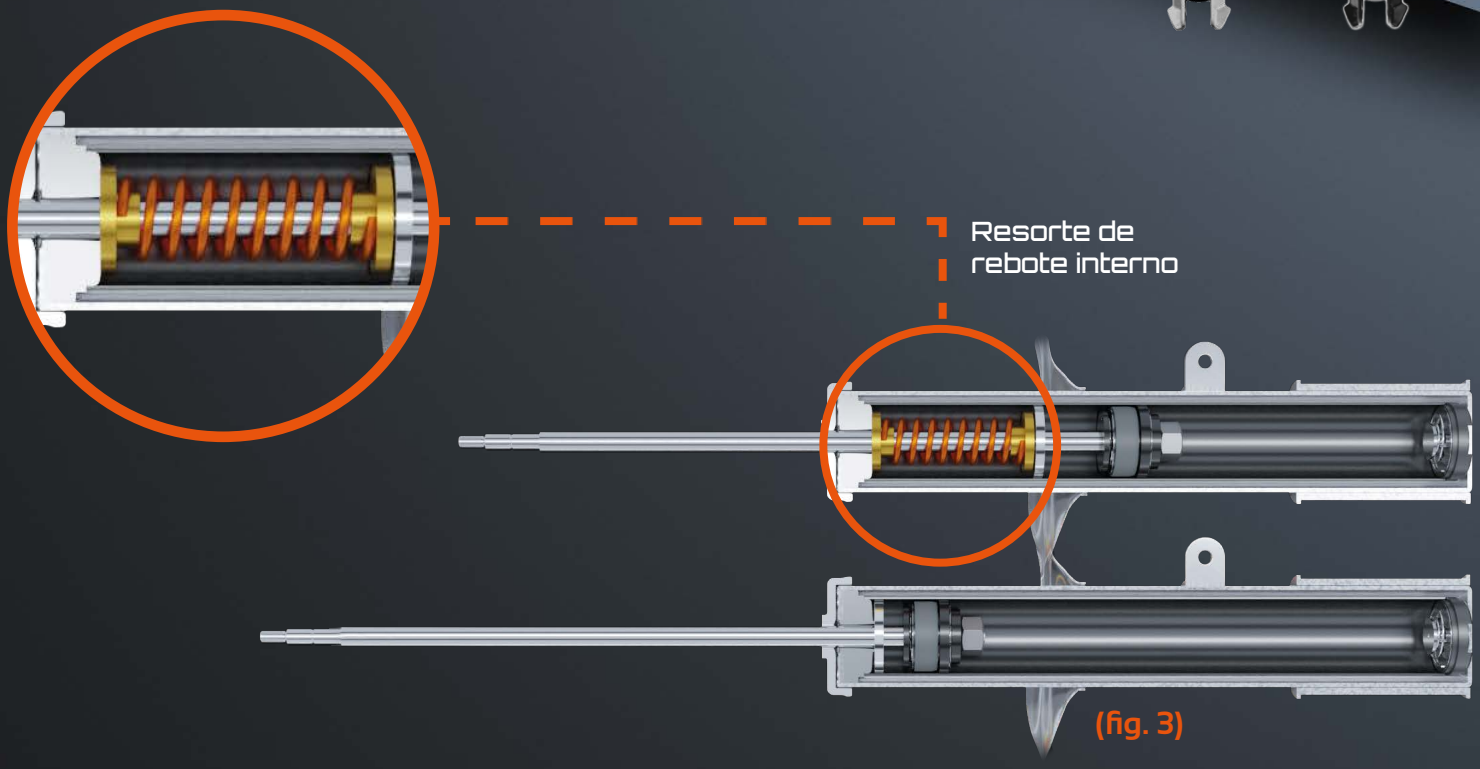

CARTEK SERVICIO TECNICO
800CARTEKS
8002278357

CARTEK Marcas Registradas usadas bajo licencia otorgada por su titular.

Afinación · Diferencial · Embrague · Enfriamiento · Frenos · Fuel Injection · Ignición y Eléctrico · Lubricación Químicos y Aditivos · Miscelánea · Motor · Rodamientos · Suspensión y Dirección · Tracción · Transmisión

CARTEK®
La Línea Más Completa de Autopartes en México®

Boletín Técnico No. 064 - 21 de agosto de 2021

Referencia: Resortes de rebote en los amortiguadores
Marca: CARTEK
Aplicación: todas

¿Cuál es la función del resorte de rebote interno?

Un resorte de rebote interno se incorpora en varios struts y amortiguadores diseñados por equipo original y equipados con esta tecnología. El resorte de rebote interno ayuda a mantener la varilla del vástago y el pistón cerca de la altura de conducción estática de fábrica durante el funcionamiento normal. Brinda un mejor control y seguridad en la conducción además de permitirle al fabricante del vehículo utilizar barras de estabilidad más ligeras y/o de menor diámetro.

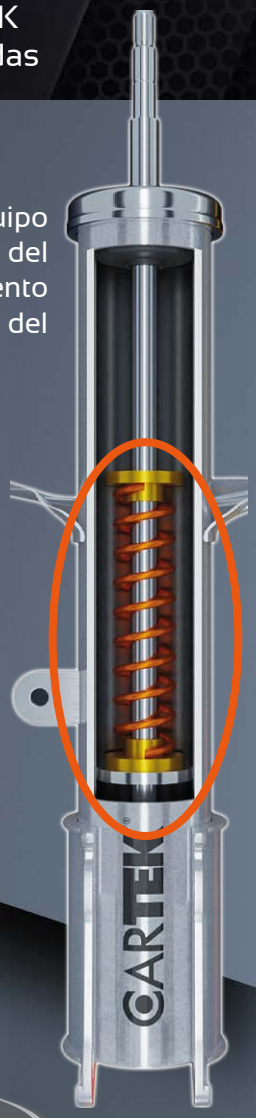

BENEFICIOS

- Aumenta el control y el confort durante la conducción
- Previene movimientos bruscos en las sobre extensiones.
- Alarga la vida útil de la pieza.
- Garantiza el movimiento recto en compresión y extensión.
- Ayuda a mantener la varilla del vástago y el pistón cerca de la altura de conducción de fábrica durante el funcionamiento normal.
- Incrementa la dureza de la suspensión en la fase final de extensión.
- Mantiene la carrocería más estable.
- Evita ruidos cuando se produce una extensión total del amortiguador.

Punto de contacto y ángulo de inclinación

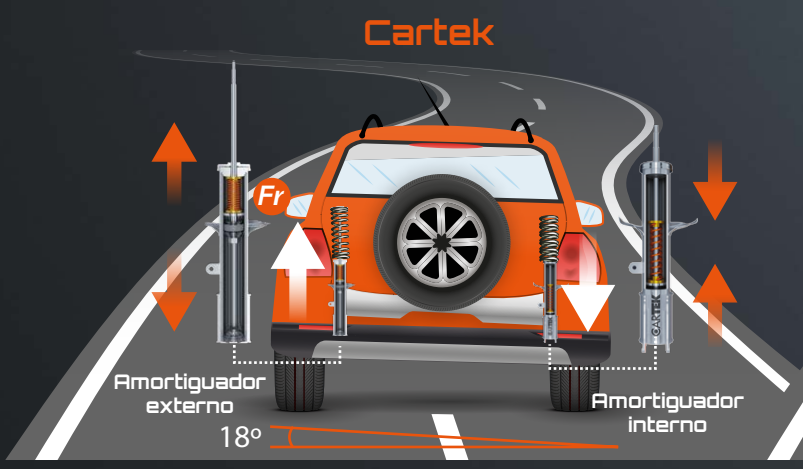

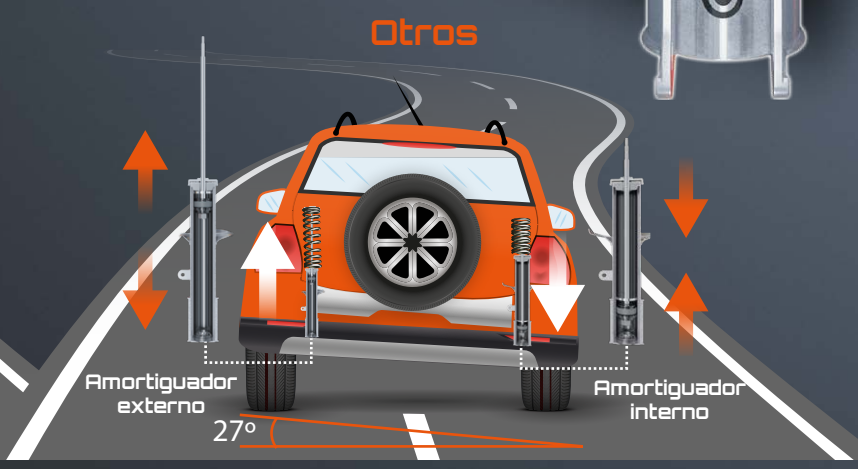

Cuando el vehículo gira, la fuerza centrífuga hará que los amortiguadores externos se estiren y los internos se compriman mientras se genera un ángulo de inclinación.
Si el vehículo esta equipado con amortiguadores CARTEK, el amortiguador externo se estira a la posición máxima hasta punto de contacto del resorte de rebote, el cual proporcionará una fuerza inversa para inhibir el desplazamiento, de modo que la carrera del amortiguador no cambie mucho y el ángulo se reduzca.

CARTEK® SERVICIO TECNICO
800CARTEKS
8002278357

Afinación | Diferencial | Embrague | Enfriamiento | Frenos | Fuel injection | Ignición y Eléctrico | Lubricación Químicos y Aditivos | Miscelánea | Motor | Rodamientos | Suspensión y Dirección | Tracción | Transmisión

CARTEK® Marcas Registradas usadas bajo licencia otorgada por su titular.