CARTEK®
La Línea Más Completa de Autopartes en México

Boletín Técnico No. 071 - 20 de Septiembre de 2022

Referencia: Todas las marcas
Aplicación: Todas las marcas
Partes implicadas: Pedal, base del pedal.

CHECK

Base del pedal

Nissan es una de las marcas que presenta un problema muy frecuente en unidades como la D21, D22 o NP300, referente a la deficiencia de corte de clutch debido a la ruptura o agrietamiento en la base del pedal o en algunos casos el "debilitamiento de la pared de fuego", provocando que al intentar meter las velocidades no permita el cambio o realice un arranque violento.
Esta falla es derivada por la falta de presión requerida por el sistema de empuje o accionamiento, para que el cilindro esclavo empuje a la horquilla de clutch y este a su vez recorra el collarín por el candelero para que accione el diafragma.
Comunmente se considera que esta acción se genera debido al mal funcionamiento del kit de embrague o de falla en componentes de accionamiento tales como:
Cilindro maestro: Transforma la fuerza mecánica en presión hidráulica.
Cilindro Esclavo: Recibe la presión hidráulica y la convierte en fuerza mecánica.
Este mal diagnóstico en la revisión de la unidad, llevará a un remplazo de piezas innecesario, ya que el problema realmente es originado por un daño en los pedales:

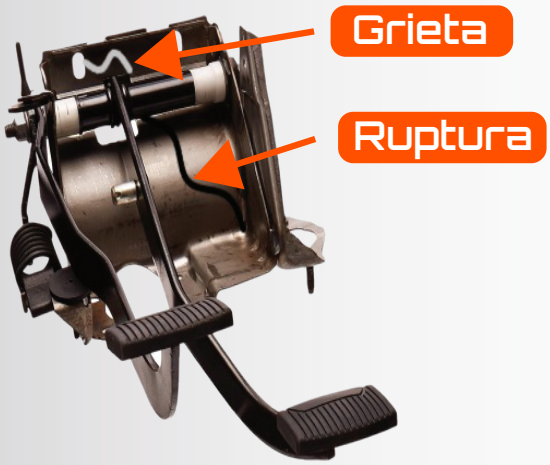

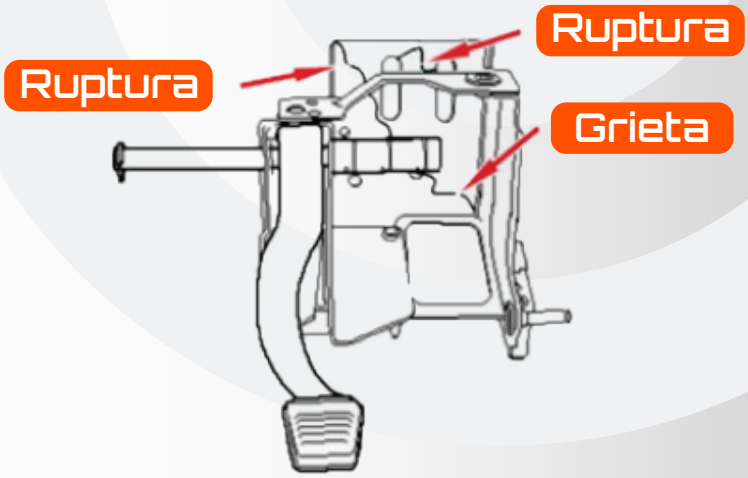

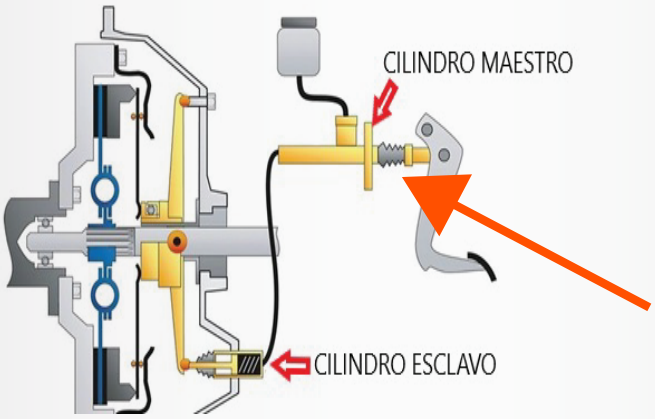

Esta carrera se ve disminuida cuando hay algún daño en la base de los pedales o la pared de fuego.

CARTEK Marcas Registradas usadas bajo licencia otorgada por su titular.

Base del pedal

Las fracturas que se presentan en las bases o mecanismos que sujetan el pedal, así como en la pared de fuego, limitan considerablemente la carrera del cilindro maestro al ser accionado, entregando mucho menos presión al esclavo, por lo tanto no ejercerá la fuerza ni la carrera correspondiente sobre la horquilla limitando la presión que debe ejercerse sobre el diafragma.

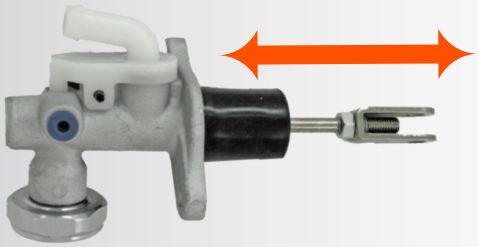

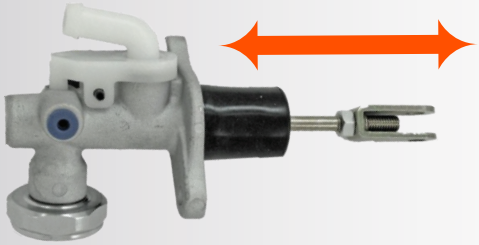

Pared de fuego

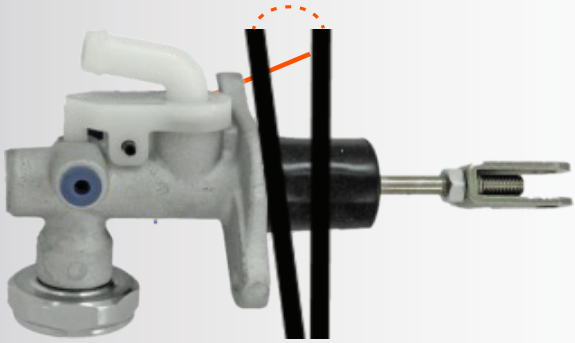

Se recomienda la revisión del pedal, así como la base, seguros y herrajes ya que estos componentes pueden ser el causante de un deficiente corte a la hora de intentar meter las velocidades. De ser así el daño se puede corregir fácilmente sin comprometer otros componentes relacionados al clutch.

CARTEK® Marcas Registradas usadas bajo licencia otorgada por su titular.